CABLAGE : BOUTON POUSSOIR

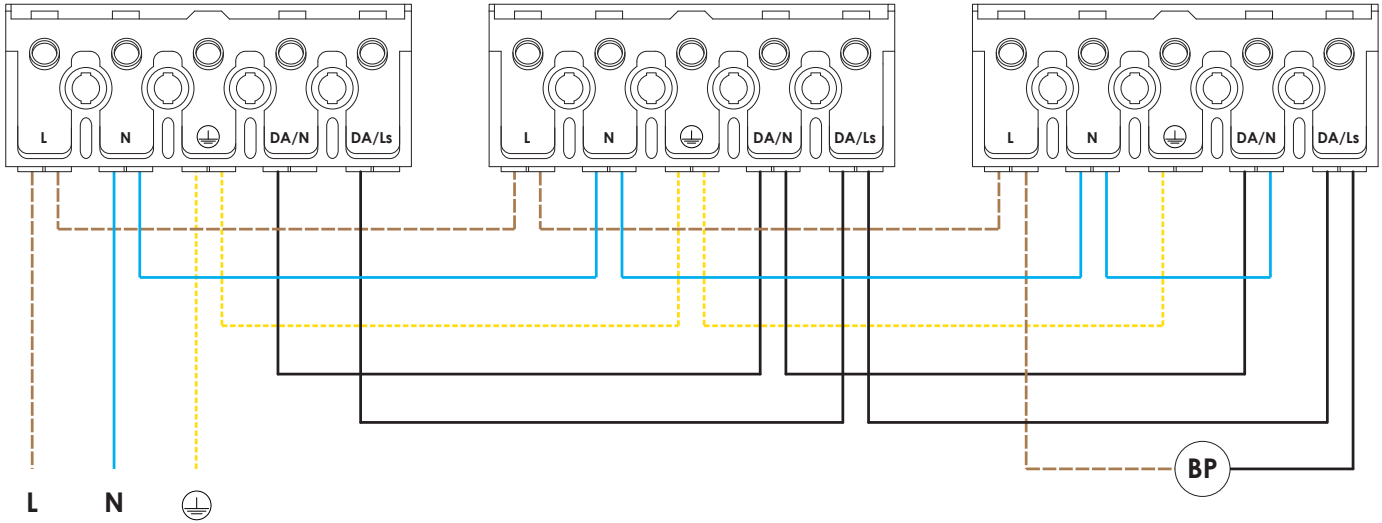

Z.A. de Petit Coupeauville - Rue de Coupeauville - BP03
76133 EPOUVILLE - FRANCE
Tél: +33 (0)2 35 42 12 58 - Fax: +33 (0)2 35 26 52 94
SA au capital de 350.000€ - RCS LE HAVRE 483 735 171 - 2740Z
TVA intracommunautaire FR 68 483 735 171